GP 12340

GP 12340 - батарея общего применения со сроком службы 5 лет в буферном режиме или более 260 циклов заряда-разряда в циклическом режиме при 100% разряде. Как и все батареи CSB, она перезаряжаемая, высокоэффективная и не требующая обслуживания. Благодаря специальной формуле производства свинцово-кальциевого сплава и технологиям изготовления - уменьшается процесс газообразования.

Спецификация

Номинальное напряжение	12 В (6 элементов в блоке)
Номинальная ёмкость	34 Ач при 20-час. разряде до $U_{кон}$ - 1.75 В/Эл, при +25°C
Вес	10.48 кг
Диапазон рабочих температур	Разряд : -15°C ~ +50°C Заряд : -15°C ~ +40°C Хранение : -15°C ~ +40°C Рабочая температура : +25°C
Максимальный ток разряда	380 А (5 сек)
Внутреннее сопротивление	9.5 мОм
Ток короткого замыкания	915 А
Максимальный ток заряда	10.2 А
Напряжение подзаряда	13.50 - 13.80 В при +25°C
Напряжение заряда в режиме выравнивания	14.40 - 15.00 В при +25°C
Выводы	Под болт М6 (момент затяжки 5.1 ± 1.0 Нм)
Саморазряд	Менее 10% за 90 дней. Можно хранить без подзаряда до 6 месяцев при +25 °C. Перед использованием требуется полная зарядка. При более высокой температуре окружающей среды срок хранения сокращается.
Материал корпуса	Ударопрочный, износостойкий ABS (UL94-HB)
Размеры (мм)	Длина : 195.6 ± 2.0 Ширина : 130.0 ± 1.5 Высота : 154.8 ± 2.0 Максимальная высота : 178.3 ± 2.0

MH14533

Разряд постоянным током : А (25°C)

$U_к$ / $T_{разряда}$	5 мин	10 мин	15 мин	30 мин	60 мин	1.5 ч	2 ч	3 ч	5 ч	8 ч	10 ч	20 ч
1.60 В	148	101	75.0	43.2	24.9	18.0	14.3	10.3	6.66	4.40	3.60	1.91
1.67 В	134	95.5	72.8	42.6	24.7	17.9	14.2	10.2	6.62	4.37	3.58	1.90
1.70 В	127	91.9	71.4	42.2	24.5	17.8	14.1	10.1	6.60	4.36	3.57	1.89
1.75 В	112	84.2	67.9	41.1	24.1	17.6	14.0	10.0	6.54	4.33	3.55	1.88
1.80 В	99.9	75.6	62.4	39.3	23.4	17.1	13.7	9.91	6.43	4.26	3.49	1.86
1.85 В	84.3	68.4	55.5	36.8	22.1	16.3	13.1	9.52	6.18	4.10	3.36	1.79

Разряд постоянной мощностью : Вт/Блок (25°C)

$U_к$ / $T_{разряда}$	5 мин	10 мин	15 мин	30 мин	60 мин	1.5 ч	2 ч	3 ч	5 ч	8 ч	10 ч	20 ч
1.60 В	1458	1057	822	517	302	217	172	123	79.4	52.6	43.1	23.0
1.67 В	1339	1014	804	511	299	216	171	122	79.1	52.4	43.0	22.9
1.70 В	1284	986	792	506	297	215	170	121	79.0	52.3	42.8	22.8
1.75 В	1198	925	757	494	293	213	169	120	78.4	52.0	42.6	22.7
1.80 В	1088	852	702	475	285	209	167	119	77.4	51.3	42.1	22.5
1.85 В	950	786	639	448	268	199	161	115	74.8	49.7	40.8	21.8

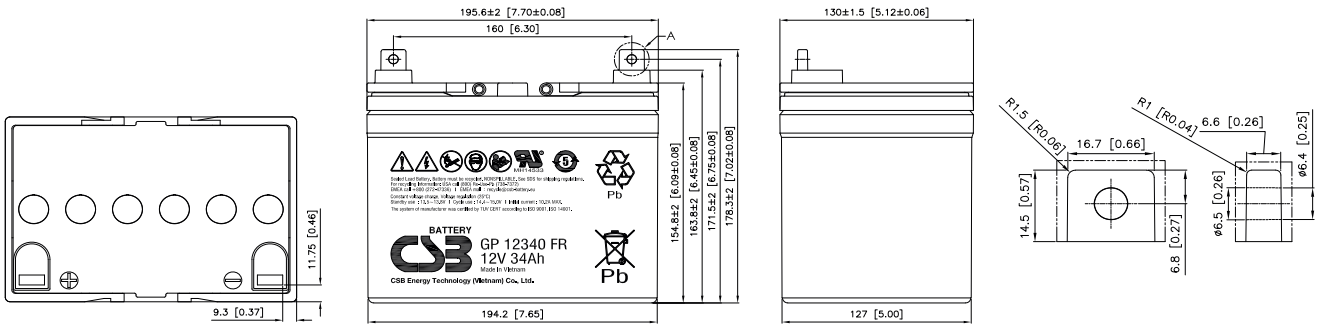

11.2024